ՆԱԽԱԳԾԻ **ԱՆՎԱՆՈՒՄ**	**ՀՀ ՍՅՈՒՆԻՔԻ ՄԱՐԶԻ ՏԵՂ ՀԱՄԱՅՆՔԻ ՔԱՐԱՇԵՆ ԲՆԱԿԱՎԱՅՐԻ ՄՇԱԿՈՒՅԹԻ ՏԱՆ ԵՐԿՐՈՐԴ ՀԱՐԿՈՒՄ ԳՏՆՎՈՂ ՄԵԿ ՍԵՆՅԱԿԻ ՎԵՐԱՆՈՐՈԳՄԱՆ ԱՇԽԱՏԱՆՔՆԵՐԻ ԱՇԽԱՏԱՆՔԱՅԻՆ ՆԱԽԱԳԻԾ**
ՀԱՍՑԵ	**ՀՀ Սյունիքի մարզի Տեղ համայնքի Քարաշեն բնակավայրի մշակույթի տուն**
ՕԲՅԵԿՏ	
ՊԱՏՎԻՐԱՏՈՒ	**Պատվիրատու՝ ՀՀ Սյունիքի մարզի Տեղի համայնքապետարանը**
ՆԱԽԱԳԾՈՂ	*«ՄՈՄԵՆՏ ԱՐՔԻԹԵՔԹՍ »ՍՊԸ*
ՏՆՕՐԵՆ	Վ. Աղաջանյան

ԲԱՑԱՏՐԱԳԻՐ

Նախագծով կատարվել է «ՀՀ ՍՅՈՒՆԻՔԻ ՄԱՐԶԻ ՏԵՂ ՀԱՄԱՅՆՔԻ ՔԱՐԱՇԵՆ ԲՆԱԿԱՎԱՅՐԻ ՄՇԱԿՈՒՅԹԻ ՏԱՆ ԵՐԿՐՈՐԴ ՀԱՐԿՈՒՄ ԳՏՆՎՈՂ ՄԵԿ ՍԵՆՅԱԿԻ ՎԵՐԱՆՈՐՈԳՄԱՆ ԱՇԽԱՏԱՆՔՆԵՐԻ» աշխատանքային նախագիծը: Նախագիծը համապատասխանում է տվյալ ժամանակահատվածում ՀՀ-ում գործող նորմերին և ստանդարտներին:

Նախագիծը բաղկացած է 3 մասից՝

- Չափագրություն և քանդման աշխատանքներ
- Ճարտարապետաշինարարական մաս
- Էլեկտրամոնտաժ

Նախագծով նախատեսվում է իրականացնել հետևյալ հիմնական աշխատանքները.

Քանդման և ապամոնտաժման աշխատանքներ

Իրականացնել վերանորոգման աշխատանքներ

Կառուցողական աշխատանքներ

ՀԻՄՆԱԿԱՆ
ԼՐԱԿԱԶՄԻ ԱՇԽԱՏԱՆՔԱՅԻՆ ԳԾԱԳՐԵՐԻ ՑԱՆԿ

Հ/Հ	ԱՇԽԱՏԱՆՔԻ ԱՆՎԱՆՈՒՄԸ	Թերթի համարը
	Ö²ðî²ð²ä»î²þÆÜ²ð²ð²Î²Ü Ø²ê	
1	ԲԱՑԱՏՐԱԳԻՐ, ԱՆՎԱՆԱՑԱՆԿ, ՏԵԽՆԻԿԱԿԱՆ ՄԱՍՆԱԳԻՐ, ԺԱՄԱՆԱԿԱՑՈՒՅՑ	1
2	ԻՐԱՎԻՃԱԿԱՅԻՆ ՀԱՏԱԿԱԳԻԾ Մ 1:5000, Մ 1:2000	2
3	ԻՐԱՎԻՃԱԿԱՅԻՆ ՀԱՏԱԿԱԳԻԾ Մ 1:500	3
4	ԻՐԱՎԻՃԱԿԱՅԻՆ ՀԱՏԱԿԱԳԻԾ (ԳԵՈԴԵԶԻԱԿԱՆ ՀԱՆՈՒՅԹ) Մ 1:500	4
5	ՊՈՒՐԱԿԻ ՀԱՏԱԿԱԳԻԾ Մ 1:100	5
6	ՊՈՒՐԱԿԻ ՀԱՏԱԿԱԳԻԾ /ՉԱՓԱԳՐՈՒՄ/ Մ 1:100	6
7	ՄԵՏԱՂԱԿԱՆ ՑԱՆԿԱՊԱՏԻ ԴՐՎԱԳ H=2Մ, ՄԵՏԱՂԱԿԱՆ ԴՈՒՌ ՆՅՈՒԹԱԾԱԽՍԻ ՄԱՍՆԱԳԻՐ	7
8	ՀԱՏԱԿՆԵՐԻ ԿՏՐՎԱԾՆԵՐ ԵՎ ՄԱՍՆԱԳԻՐ	8
9	ՇԻՆԱՐԱՐԱԿԱՆ ԱՇԽԱՏԱՆՔՆԵՐԻ ԺԱՄԱՆԱԿԱՑՈՒՅՑ	9
10	ԳԼԽԱՎՈՐ ՀԱՏԱԿԱԳԻԾ ԱՐՏԱՔԻՆ ԷԼ. ՍՆՈՒՑՄԱՆ ԼԱՐԵՐԻ ՀԱՏԱԿԱԳԻԾ Մ1:200	10
11	ԱՐՏԱՔԻՆ ԷԼ.ԼՈՒՍԱՎՈՐՈՒԹՅԱՆ ՆՅՈՒԹԵՐԻ ՄԱՍՆԱԳԻՐ	11
12	ՆՅՈՒԹԱԾԱԽՍԻ ՄԱՍՆԱԳԻՐ	
13	ԴԱՇՏԻ ՀԱՏԱԿԱԳԻԾ	
14	ՖՈՒՏԲՈԼԻ ԴԱՐՊԱՍ ՀԱՆԳՈՒՅՑ	
15	ՄԵՏԱՂԱԿԱՆ ՑԱՆԿԱՊԱՏԻ ԴՐՎԱԳ H=4Մ, ՄԵՏԱՂԱԿԱՆ ԴՈՒՌ ՆՅՈՒԹԱԾԱԽՍԻ ՄԱՍՆԱԳԻՐ	

MOMENT ARCHITECTS	ՆԳՃ	Վ.ԱՂԱՋԱՆՅԱՆ		Հ Սյունիքի մարզի Տեղ համայնքի Տեղ բնակավայրում Ղաշար կոչվող թաղամասում խաղահրապարակի կառուցման աշխատանքային նախագիծ			
	ՃԱՐՏ.	Վ.ԱՂԱՋԱՆՅԱՆ		**ՃԱՐՏԱՐԱՊԵՏԱԿԱՆ ՄԱՍ**	ՓՈՒԼ	ԹԵՐԹ	ԹԵՐԹԵՐ
	ԿԱՏ.	Վ.ԽԱՉԻԿՅԱՆ			ԱՆ	01	15
				ԲԱՑԱՏՐԱԳԻՐ ԱՆՎԱՆԱՑԱՆԿ	" ՄՈՄԵՆՏ ԱՐՔԻԹԵՔԹՍ " ՍՊԸ		
	ՊԱՇՏՈՆ	Ա.ԱԶԳԱՆՈՒՆ	ՍՏՈՐԱԳՐ.				

ՉԱՓԱԳՐՈՒԹՅՈՒՆ ԵՎ ՔԱՆԴՄԱՆ ԱՇԽԱՏԱՆՔՆԵՐ

ՀԱՏԱԿԱԳԻԾ /Չափագրություն/ Մ1:50

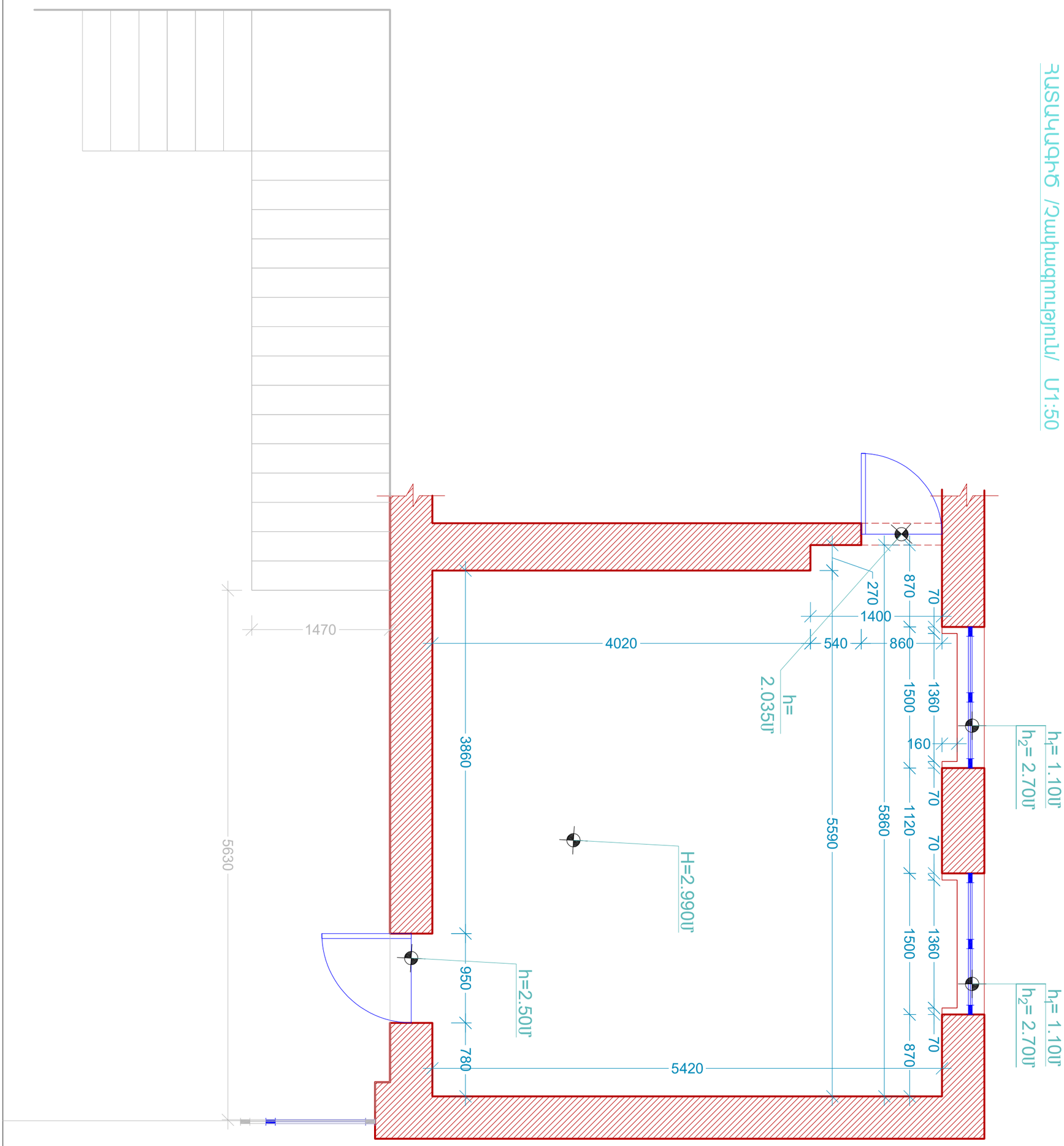

MOMENT ARCHITECTS	ՆԳԾ	Ա.ԱՂԱՋԱՆՅԱՆ		ԱՆԴՐԱՆԻԿ ԴԱՎԱԾՅԱՆԻՆ ՊԱՏԿԱՆՈՂ ԱՐԵՆԻ ՀԱՄԱՅՆՔԻ ԱՐՓԻ ԲՆԱԿԱՎԱՅՐՈՒՄ 2-ՐԴ ՓՈՂՈՑ 37/1 ՀՈՂ. ՀԱՍՑԵՈՒՄ ԲՆԱԿԵԼԻ ՏԱՆ ԿԱՌՈՒՑՄԱՆ ԱՇԽԱՏԱՆՔԱՅԻՆ ՆԱԽԱԳԻԾ			
	ՃԱՐՏ.	Վ.ԱՂԱՋԱՆՅԱՆ			ՓՈՒԼ	ԹԵՐԹ	ԹԵՐԹԵՐ
				ԱՇԽԱՏԱՆՔԱՅԻՆ ՆԱԽԱԳԻԾ	ԱՆ	18	22
				ՀԱՏԱԿԱԳԻԾ /Չափագրություն/ Մ1:50	" ՄՈՄԵՆՏ ԱՐՔԻՏԵՔԹՍ " ՍՊԸ		
	ՊԱՇՏՈՆ՝	Ա./ԱԶԳԱՆՈՒՆ	ՍՏՈՐԱԳ.				

ՃԱԿԱՏ /Չափագրություն/ Մ1:50

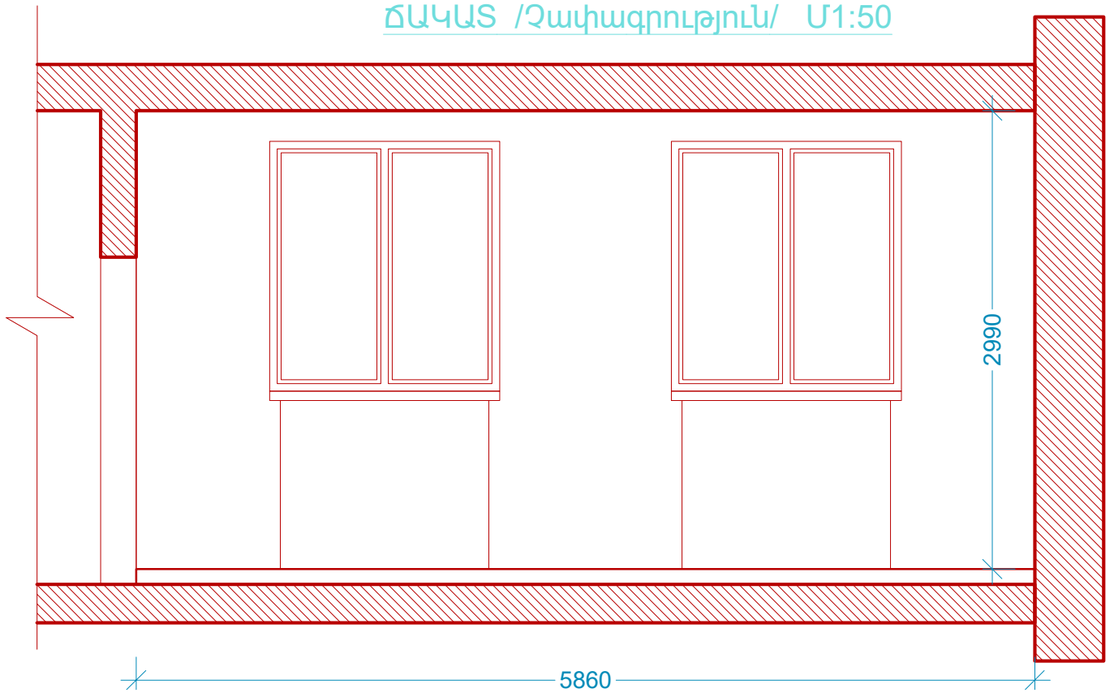

ՃԱԿԱՏ /Չափագրություն/ Մ1:50

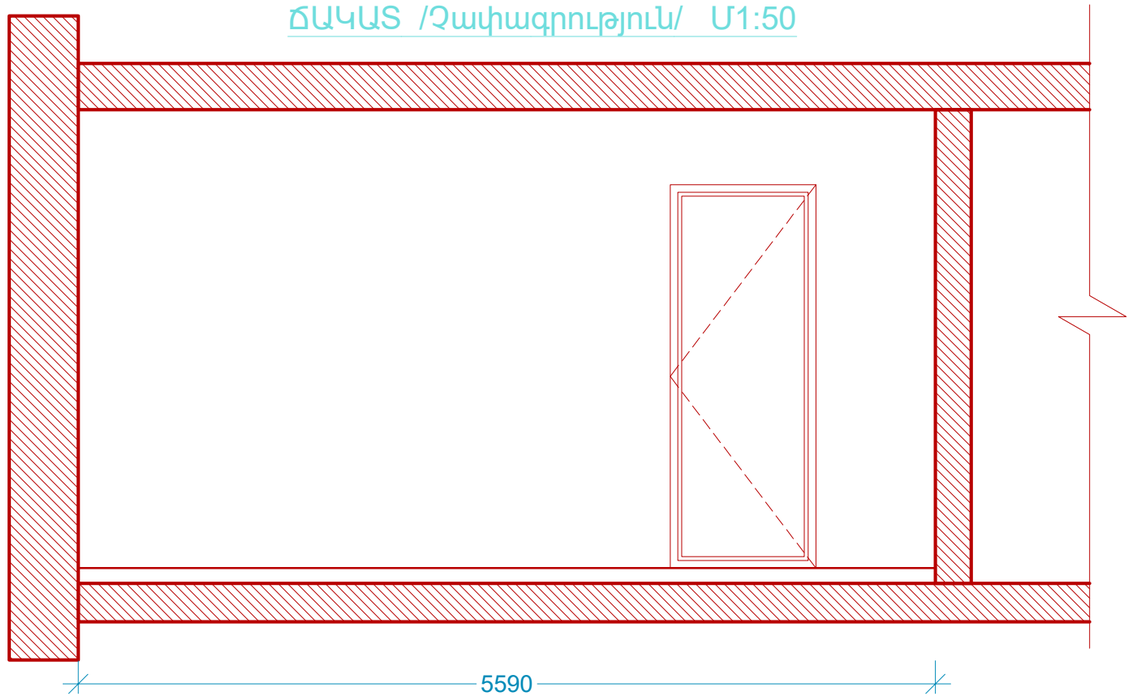

ՃԱԿԱՏ /Չափագրություն/ Մ1:50

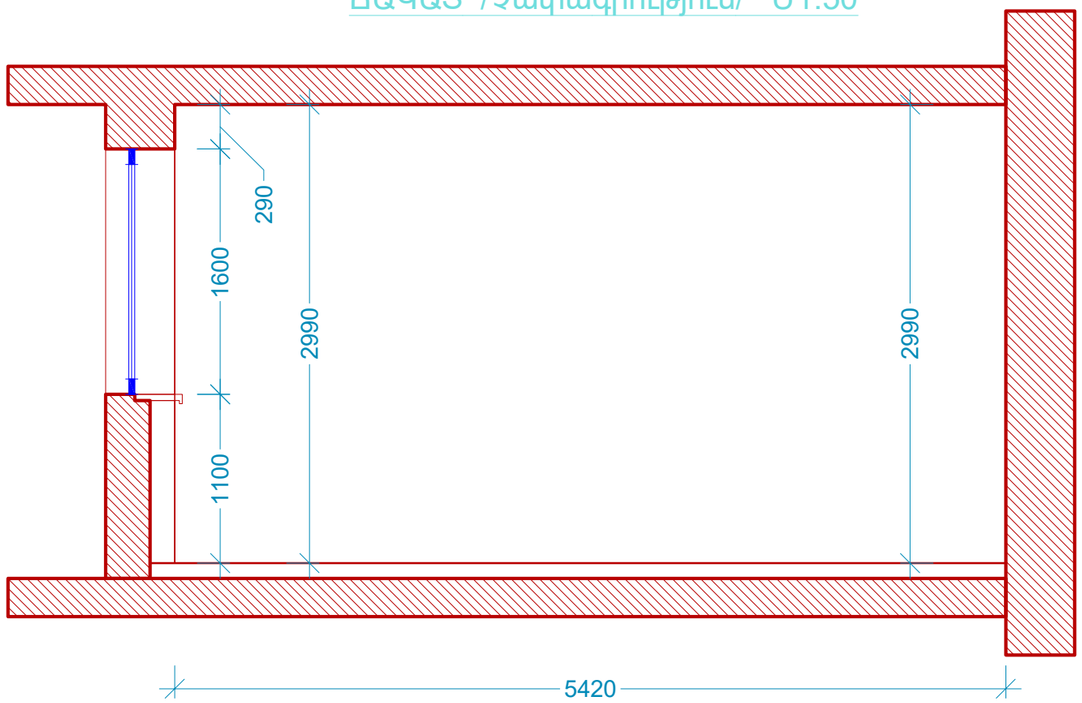

ՃԱԿԱՏ /Չափագրություն/ Մ1:50

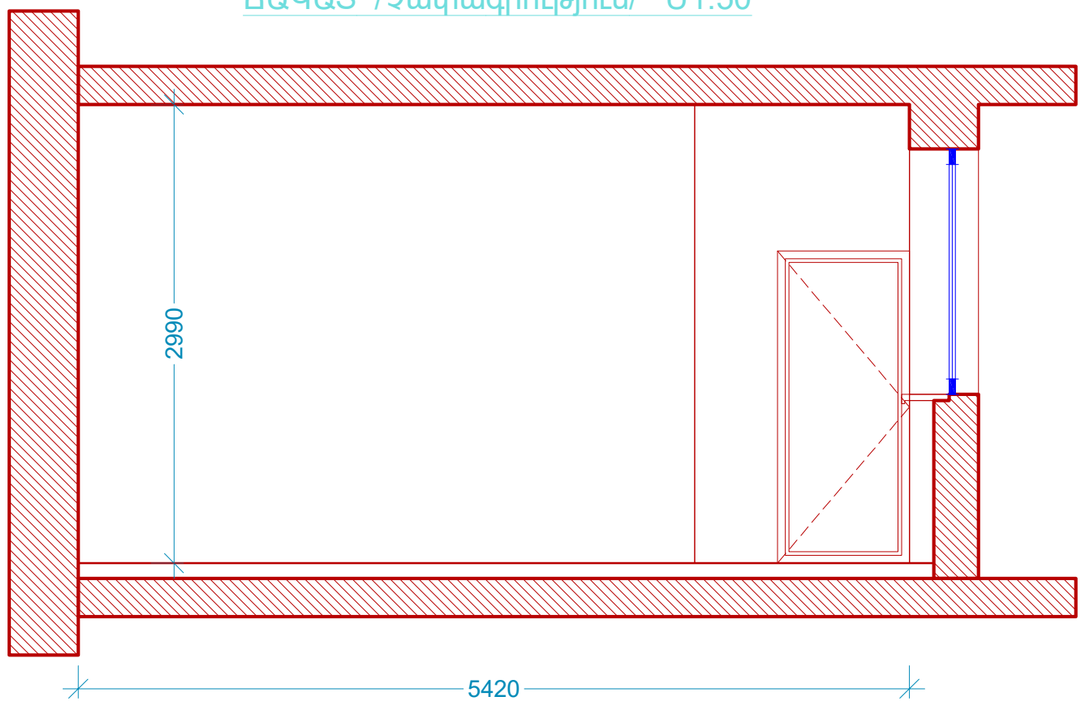

MOMENT ARCHITECTS	ՆԳՃ	Ա.ԱՂԱՋԱՆՅԱՆ		ԱՆԴՐԱՆԻԿ ԴԱՎԱԾՅԱՆԻՆ ՊԱՏԿԱՆՈՂ ԱՐԵՆԻ ՀԱՄԱՅՆՔԻ ԱՐՓԻ ԲՆԱԿԱԿԱՅՐՈՒՄ 2-ՐԴ ՓՈՂՈՑ 37/1 ՀՈՂ. ՀԱՍՑԵՈՒՄ ԲՆԱԿԵԼԻ ՏԱՆ ԿԱՌՈՒՑՄԱՆ ԱՇԽԱՏԱՆՔԱՅԻՆ ՆԱԽԱԳԻԾ		
	ՃԱՐՏ.	Վ.ԱՂԱՋԱՆՅԱՆ		ԱՇԽԱՏԱՆՔԱՅԻՆ ՆԱԽԱԳԻԾ	ՓՈՒԼ	ԹԵՐԹ	ԹԵՐԹԵՐ
					ԱՆ	18	22
				ՀԱՏԱԿԱԳԻԾ /Չափագրություն/ Մ1:50	" ՄՈՄԵՆՏ ԱՐՔԻԹԵՔԹՍ " ՍՊԸ		
	ՊԱՇՏՈՆ՝	Ա./ԱՉԳԱՆՈՒՆ	ՍՏՈՐԱԳ.				

ՄԻՋԱՆՑՔԻ ՃԱԿԱՏ /Չափագրություն/ Մ1:50

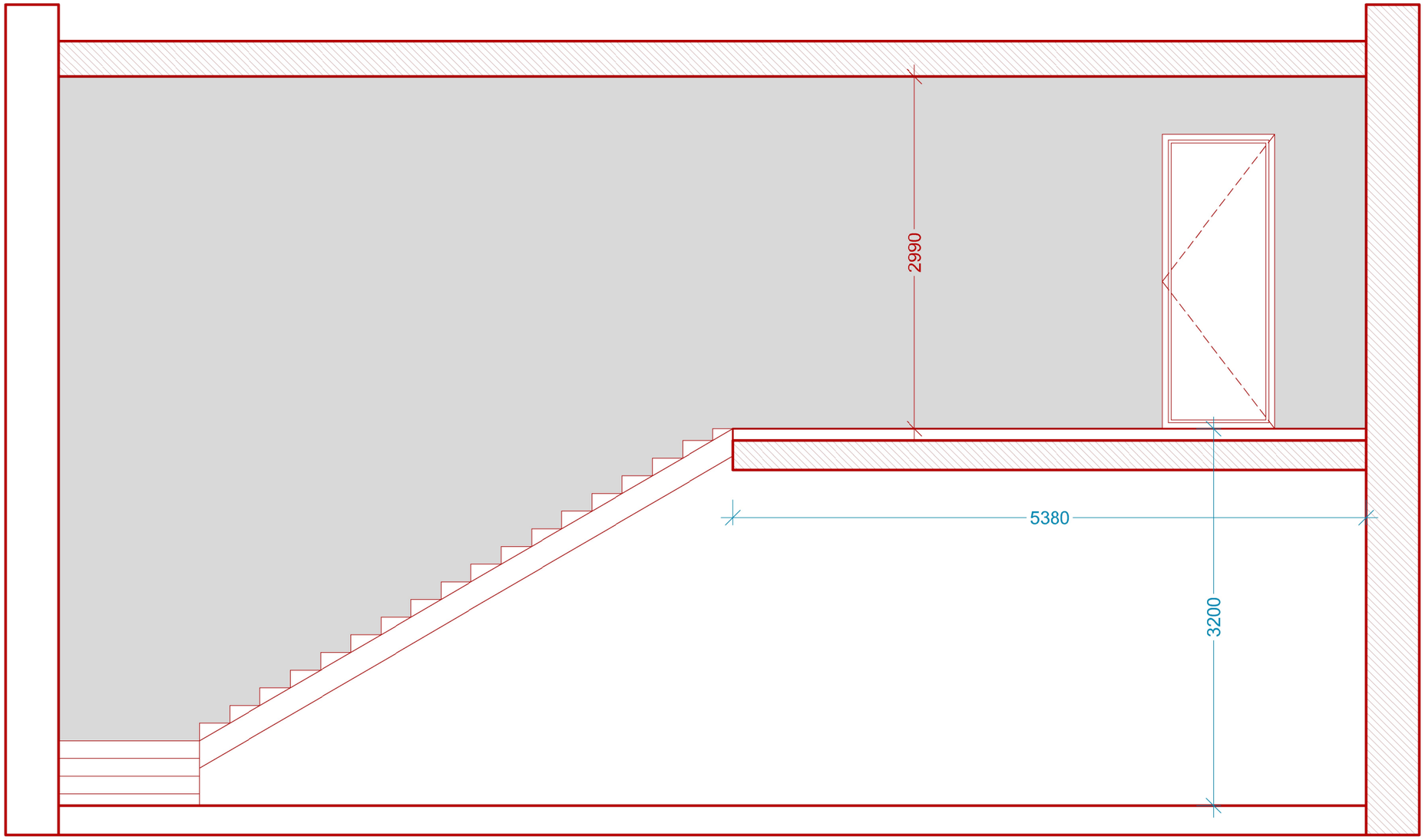

MOMENT ARCHITECTS	ՆԳՃ	Վ.ԱՂԱՋԱՆՅԱՆ		ՀՀ ՍՅՈՒՆԻՔԻ ՄԱՐԶԻ ՏԵՂ ՀԱՄԱՅՆՔԻ ՔԱՐԱՇԵՆ ԲՆԱԿԱՎԱՅՐԻ ՄՇԱԿՈՒՅԹԻ ՏԱՆ ԵՐԿՐՈՐԴ ՀԱՐԿՈՒՄ ԳՏՆՎՈՂ ՄԵԿ ՍԵՆՅԱԿԻ ՎԵՐԱՆՈՐՈԳՄԱՆ ԱՇԽԱՏԱՆՔՆԵՐԻ ԱՇԽԱՏԱՆՔԱՅԻՆ ՆԱԽԱԳԻԾ			
	ՃԱՐՏ.	Վ.ԱՂԱՋԱՆՅԱՆ		ԱՇԽԱՏԱՆՔԱՅԻՆ ՆԱԽԱԳԻԾ	ՓՈՒԼ	ԹԵՐԹ	ԹԵՐԹԵՐ
					ԱՆ	04	12
				ՀԱՏԱԿԱԳԻԾ /Չափագրություն/ Մ1:50	" ՄՈՄԵՆՏ ԱՐՔԻԹԵՔԹՍ " ՍՊԸ		
	ՊԱՇՏՈՆ՝	Ա./ԱԶԳԱՆՈՒՆ	ՍՏՈՐԱԳ.				

ԱՌԿԱ ԼՈՒՍԱՆԿԱՐՆԵՐ

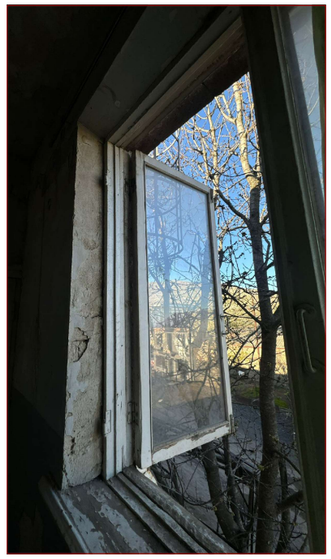

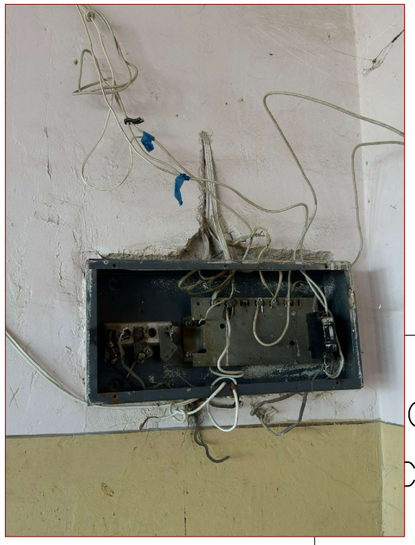

OMENT
CHITECTS

ՆԳՃ	Ա.ԱՂԱՋԱՆՅԱՆ		ԱՆԴՐԱՆԻԿ ԴԱՂԱՇՅԱՆԻՆ ՊԱՏԿԱՆՈՂ ԱՐԵՆԻ ՀԱՄԱՅՆՔԻ ԱՐՓԻ ԲՆԱԿԱՎԱՅՐՈՒՄ 2-ՐԴ ՓՈՂՈՑ 37/1 ՀՈՂ. ՀԱՍՑԵՈՒՄ ԲՆԱԿԵԼԻ ՏԱՆ ԿԱՌՈՒՑՄԱՆ ԱՇԽԱՏԱՆՔԱՅԻՆ ՆԱԽԱԳԻԾ		
ՃԱՐՏ.	Վ.ԱՂԱՋԱՆՅԱՆ			ՓՈՒԼ	ԹԵՐԹ	ԹԵՐԹԵՐ
			ԱՇԽԱՏԱՆՔԱՅԻՆ ՆԱԽԱԳԻԾ	ԱՆ	18	22
			ՀԱՏԱԿԱԳԻԾ /Չափագրություն/ Մ1:50	" ՄՈՄԵՆՏ ԱՐՔԻԹԵՔԹՍ " ՍՊԸ		
ՊԱՇՏՈՆ՝	Ա./ԱՉԳԱՆՈՒՆ	ՍՏՈՐԱԳ.				

ՔԱՆԴՄԱՆ ՄԱՍՆԱԳԻՐ

№	ՊԱՅՄԱՆ. ՆՇԱՆՆԵՐ	ՆՅՈՒԹԵՐԻ ԱՆՎԱՆՈՒՄ	ՔԱՆԱԿ	ՉԱՓԻ ՄԻԱՎՈՐ
		ՀԱՏԱԿՆԵՐԻ ՔԱՆԴՈՒՄ		
1		ՖԱՆԵՐԱՅԻՑ ՀԱՏԱԿԻ ՔԱՆԴՈՒՄ	31.3	ՔՄ
2		Ց/Ավազե հարթեցնող շերտի քանդում	31.3	ՔՄ
3		ՓԱՅՏԵ ՇՐԻՇԱԿՆԵՐԻ ՔԱՆԴՈՒՄ	21.4	Մ
		ՀԱՐԴԱՐՄԱՆ ՔԱՆԴՈՒՄ		
4		Առկա գաջե սվաղի քանդում	61	ՔՄ
5		Միջանցքի գաջե սվաղի քանդում	39.6	ԽՄ
		ԴՌՆԵՐԻ ՊԱՏՈՒՀԱՆՆԵՐԻ ՔԱՆԴՈՒՄ		
6		Փայտե պատուհան	4.9	ՔՄ
7		Փայտե դուռ	2.38	ՔՄ
8		Փայտե պատուհանագոգեր	3	Մ

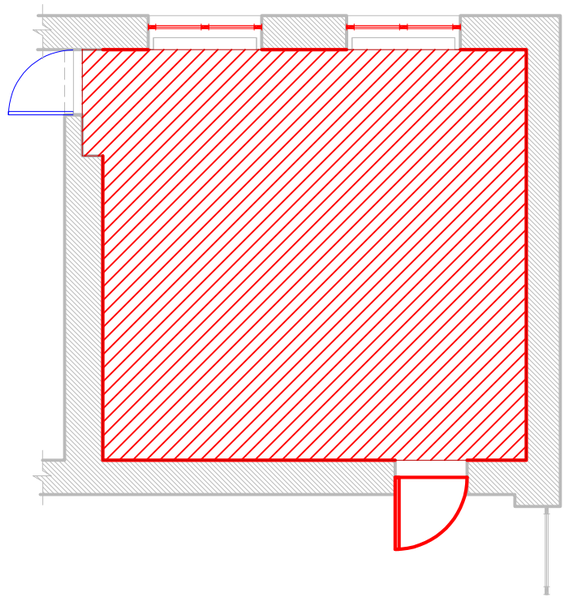

MOMENT ARCHITECTS	ՆԳՃ	Ա.ԱՂԱՋԱՆՅԱՆ		ԱՆԴՐԱՆԻԿ ԴԱԴԱՇՅԱՆԻՆ ՊԱՏԿԱՆՈՂ ԱՐԵՆԻ ՀԱՄԱՅՆՔԻ ԱՐՓԻ ԲՆԱԿԱՎԱՅՐՈՒՄ 2-ՐԴ ՓՈՂՈՑ 37/1 ՀՈՂ. ՀԱՍՑԵՈՒՄ ԲՆԱԿԵԼԻ ՏԱՆ ԿԱՌՈՒՑՄԱՆ ԱՇԽԱՏԱՆՔԱՅԻՆ ՆԱԽԱԳԻԾ		
	ՃԱՐՏ.	Վ.ԱՂԱՋԱՆՅԱՆ			ՓՈՒԼ	ԹԵՐԹ	ԹԵՐԹԵՐ
				ԱՇԽԱՏԱՆՔԱՅԻՆ ՆԱԽԱԳԻԾ	ԱՆ	18	22
				ՀԱՏԱԿԱԳԻԾ /Չափագրություն/ Մ1:50	" ՄՈՄԵՆՏ ԱՐՔԻԹԵՔԹՍ " ՍՊԸ		
	ՊԱՇՏՈՆ՝	Ա./ԱՉԳԱՆՈՒՆ	ՍՏՈՐԱԳ.				

ՎԵՐԱՆՈՐՈԳՄԱՆ ԱՇԽԱՏԱՆՔՆԵՐ

ՀԱՏԱԿԱԳԻԾ /Վերանորոգում/ Մ1:50

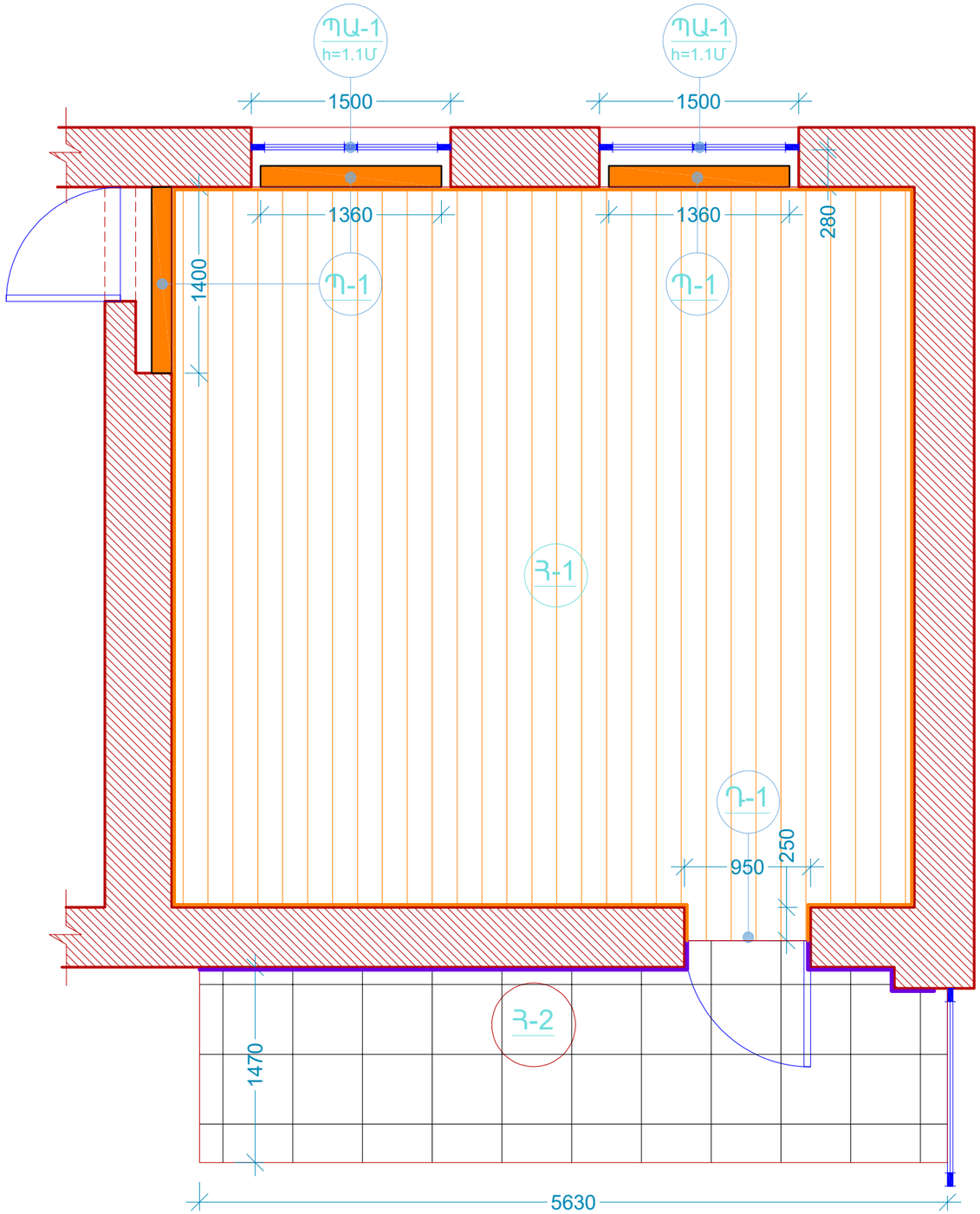

ՎԵՐԱՆՈՐՈԳՄԱՆ ՄԱՍՆԱԳԻՐ

№	ՊԱՅՄԱՆ. ՆՇԱՆՆԵՐ	ՆՅՈՒԹԵՐԻ ԱՆՎԱՆՈՒՄ	ՔԱՆԱԿ	ՉԱՓԻ ՄԻԱՎՈՐ
		ՊԱՏԵՐԻ ԻՐԱԿԱՆԱՑՈՒՄ		
1		Կանոնավոր բետոնե քարերով շարվածք 150մմ /+10%/	0.94	ԽՄ
		ՊԱՏԵՐԻ ՀԱՐԴԱՐՈՒՄ		
2		ԳԱՋԵ ՍՎԱՂ	58.8	ՔՄ
3		ՊԱՏԵՐԻ ՄԱԾԿՈՒՄ ԵՎ ՆԵՐԿՈՒՄ	58.8	ՔՄ
4		ՇԵՊԵՐԻ ԳԱՋԵ ՍՎԱՂ 28սմ /9.4Մ/ ,25սմ /6Մ/ /+10%/	4.54	ՔՄ
5		ՇԵՊԵՐԻ ՄԱԾԿՈՒՄ ԵՎ ՆԵՐԿՈՒՄ 28սմ /9.4Մ/ ,25սմ /6Մ/ /+10%/	4.54	ՔՄ
5		ՄԻՋԱՆՑՔԻ ՊԱՏԵՐԻ ՄԱԾԿՈՒՄ ԵՎ ՆԵՐԿՈՒՄ	43.7	ՔՄ
		ՀԱՏԱԿՆԵՐԻ ՄԱՍՆԱԳԻՐ		
6		ԼԱՄԻՆԱՏ (ԼԱՎՈՐԱԿ) ՊԱՐԱԼՈՆ ՇԵՐՏԻ ՎՐԱ - 12 ՄՄ /+10%/	33.5	ՔՄ
7		Ամրանավորված Ց/ԱՎԱԶԱՅԻՆ ՀԱՐԹԵՑՆՈՂ ՇԵՐՏ h=100մմ /+10%/	33.5	ՔՄ
8		ԿԵՐԱՄՈ ԳՐԱՆԻՏԵ ՍԱԼ (ԼԱՎՈՐԱԿ) ԱՄՐԱՆԱՎՈՐՎԱԾ ՍՈՍՆՁՈՎ /+10%/	9.2	ՔՄ
9		ԻՆՔՆԱՀԱՐԹԵՑՎՈՂ ԲԵՏՈՆ /+10%/	9.2	ՔՄ
10		ԿԵՐԱՄՈ ԳՐԱՆԻՏԵ ՍԱԼԻՑ ՇՐԻՇԱԿ h=70մմ	5.3	Մ
11		ՇՐԻՇԱԿ Լամինացված 80x2400մմ	21.5	ՔՄ
		ԱՌԱՍՏԱՂԻ ՄԱՍՆԱԳԻՐ		
12		Արմսթրոնգ (Armstrong) մոդուլային կախովի առաստաղը 600x600 մմ /+10%/	33.5	ՔՄ

ՀԱՏԱԿՆԵՐԻ ՄԱՍՆԱԳԻՐ

ՊԱՅՄԱՆ. ՆՇԱՆՆԵՐ	ՀԱՏԱԿԻ ՀԱՄԱՐԸ ԸՍՏ ՀԱՏԱԿԱԳԾԻ	ՀԱՏԱԿԻ ՈՒՐՎԱԳԻԾԸ	ՀԱՏԱԿՆԵՐԻ ՇԵՐՏԱՆՅՈՒԹԵՐԸ ԵՎ ՀԱՍՏՈՒԹՅՈՒՆՆԵՐԸ (ՄՄ)
Հ-1	1	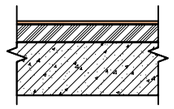	ԼԱՄԻՆԱՏ (ԼԱՎՈՐԱԿ) - 12 ՄՄ ՊԱՐԱԼՈՆ ՇԵՐՏԻ ՎՐԱ Ց/ԱՎԱԶԱՅԻՆ ՀԱՐԹԵՑՆՈՂ ՇԵՐՏ M=100 - 100 ՄՄ ԱՌԿԱ ՄԻԱՁՈՒՅԼ ԾԱԾԿԻ ՍԱԼ
Հ-2	2	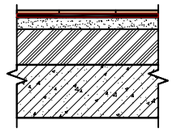	ԿԵՐԱՄՈ ԳՐԱՆԻՏԵ ՍԱԼ (ԼԱՎՈՐԱԿ) ԱՄՐԱՆԱՎՈՐՎԱԾ ՍՈՍՆՁՈՎ - 20 ՄՄ ԻՆՔՆԱՀԱՐԹԵՑՎՈՂ ԲԵՏՈՆ - 20 ՄՄ ԱՌԿԱ Ց/ԱՎԱԶԱՅԻՆ ՀԱՐԹԵՑՆՈՂ ՇԵՐՏ ԱՌԿԱ ՄԻԱՁՈՒՅԼ ԾԱԾԿԻ ՍԱԼ

ԾԱՆՈԹՈՒԹՅՈՒՆ

Արտաքին հարդարման նյութերի տեսակը, գույնը և դիզայնը ենթակա են վերջնական համաձայնեցման և ընտրության Պատվիրատուի կողմից՝ շինարարական աշխատանքների ընթացքում:

MOMENT ARCHITECTS	ՆԳԾ	Ա.ԱՂԱՋԱՆՅԱՆ		ԱՆԴՐԱՆԻԿ ԴԱՎԱԾՅԱՆԻՆ ՊԱՏԿԱՆՈՂ ԱՐԵՎԻ ՀԱՄԱՅՆՔԻ ԱՐՓԻ ԲՆԱԿԱՎԱՅՐՈՒՄ 2-ՐԴ ՓՈՂՈՑ 37/1 ՀՈՂ. ՀԱՍՑԵՈՒՄ ԲՆԱԿԵԼԻ ՏԱՆ ԿԱՌՈՒՑՄԱՆ ԱՇԽԱՏԱՆՔԱՅԻՆ ՆԱԽԱԳԻԾ
	ՃԱՐՏ.	Վ.ԱՂԱՋԱՆՅԱՆ		
				ԱՇԽԱՏԱՆՔԱՅԻՆ ՆԱԽԱԳԻԾ — ՓՈՒԼ: ԱՆ; ԹԵՐԹ: 18; ԹԵՐԹԵՐ: 22
				ՀԱՏԱԿԱԳԻԾ /Չափագրություն/ Մ1:50 — " ՄՈՄԵՆՏ ԱՐՔԻԹԵՔԹՍ " ՍՊԸ
	ՊԱՇՏՈՆ՝	Ա./ԱԶԳԱՆՈՒՆ	ՍՏՈՐԱԳ.	

ՊԱՏՈՒՀԱՆ -1 /2 ՀԱՏ/ /Պ-1/

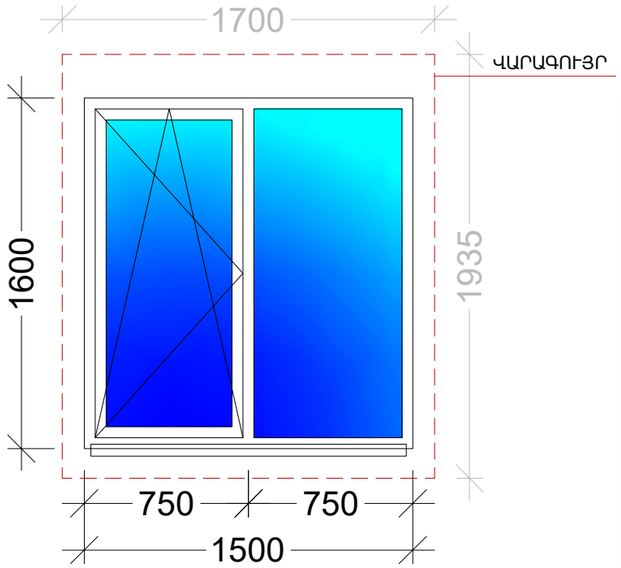

ԴՈՒՌ -1 /1 ՀԱՏ/ /Դ-1/

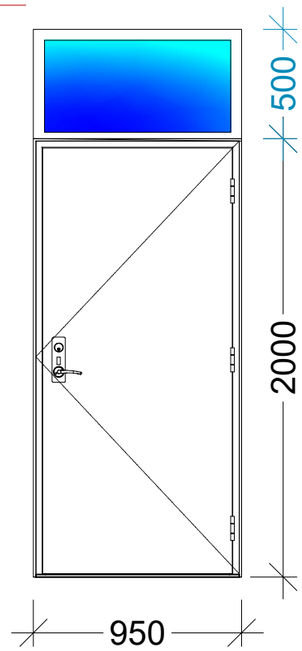

ԴՌՆԵՐԻ ԵՎ ՊԱՏՈՒՀԱՆՆԵՐԻ ԾԱՎԱԼՆԵՐ								
N°	Անվանում				Հատ	Ընդհանուր ՔՄ		ԾԱՆՈԹՈՒԹՅՈՒՆ
		ՉԱՓՄԱՆ ՄԻԱՎՈՐ	ԽՈՒԼ	ԲԱՑՎՈՂ		ԽՈՒԼ	ԲԱՑՎՈՂ	
1	ԴՈՒՌ -1 /Դ -1/	ՔՄ	0.48	1.9	1	0.48	1.9	ՆԵՐՔԻՆ ՄԵՏԱԼԱՊԼԱՍՏԵ
2	ՊԱՏՈՒՀԱՆ-1 /Պ-1/	ՔՄ	1.2	1.2	2	2.4	2.4	ՆԵՐՔԻՆ ՄԵՏԱԼԱՊԼԱՍՏԵ
3	ՊԱՏՈՒՀԱՆԱԳՈԳ	Մ	1.2		2	3		Պլաստմասե 40սմ գույնը անտրացին /RAL 7016/
4	Շերտավարագույր	ՔՄ	3.3		2	6.6		/ոճն ու ձևը համաձայնեցնել պատվիրատուի հետ/

MOMENT ARCHITECTS	ՆԳՃ	Ա.ԱՂԱՋԱՆՅԱՆ		ԱՆԴՐԱՆԻԿ ԴԱՂԱՇՅԱՆԻՆ ՊԱՏԿԱՆՈՂ ԱՐԵՆԻ ՀԱՄԱՅՆՔԻ ԱՐՓԻ ԲՆԱԿԱՎԱՅՐՈՒՄ 2-ՐԴ ՓՈՂՈՑ 37/1 ՀՈՂ. ՀԱՍՑԵՈՒՄ ԲՆԱԿԵԼԻ ՏԱՆ ԿԱՌՈՒՑՄԱՆ ԱՇԽԱՏԱՆՔԱՅԻՆ ՆԱԽԱԳԻԾ		
	ՃԱՐՏ.	Վ.ԱՂԱՋԱՆՅԱՆ				
				ԱՇԽԱՏԱՆՔԱՅԻՆ ՆԱԽԱԳԻԾ	ՓՈՒԼ	ԹԵՐԹ	ԹԵՐԹԵՐ
					ԱՆ	18	22
				ՀԱՏԱԿԱԳԻԾ /Չափագրություն/ Մ1:50	" ՄՈՄԵՆՏ ԱՐՔԻԹԵՔԹՍ " ՍՊԸ		
	ՊԱՇՏՈՆ՝	Ա./ԱՉԳԱՆՈՒՆ	ՍՏՈՐԱԳ.				

ԻՆԺԵՆԵՐԱԿԱՆ ՄԱՍ

ԷԼԵԿՏՐԱՏԵԽՆԻԿԱԿԱՆ ՄԱՍ

ԷԼ. ՏԵԽՆԻԿԱԿԱՆ ՄԱՍԻ ԳԾԱԳՐԵՐԻ ԱՆՎԱՆԱՑԱՆԿ

№	ԱՆՎԱՆՈՒՄ	ՄԱԿՆԻՇ
1	ԲԱՑԱՏՐԱԳԻՐ, ԸՆԴՀԱՆՈՒՐ ՏՎՅԱԼՆԵՐ, ԷՏ ՄԱՍԻ ԳԾԱԳՐԵՐԻ ԱՆՎԱՆԱՑԱՆԿ ԷԼ.ՍԱՐՔԵՐԻ ԵՎ ՆՅՈՒԹԵՐԻ ՄԱՍՆԱԳԻՐ	ԷՏ-1
2	ԷԼ.ՈՒԺԱՅԻՆ ՍՆՄԱՆ ՄԱԼՈՒԽԱՅԻՆ ԳԾԻ ՀԱՏԱԿԱԳԻԾ,	ԷՏ-2
3	ՎԱՐԴԱԿՆԵՐԻ-ԼՈՒՍԱՏՈՒՆԵՐԻ ԵՎ ԽՐՈՑԱԿՆԵՐԻ ՀԱՏԱԿԱԳԻԾ Մ1:50	ԷՏ-3
4	ՀԱՇՎԱՐԿԱՅԻՆ ՄՈՆՏԱԺԱՅԻՆ ՍԽԵՄԱ	ԷՏ-4

ԷԼ. ՍԱՐՔԵՐԻ ԵՎ ՆՅՈՒԹԵՐԻ ՄԱՍՆԱԳԻՐ

№	ՊԱՅՄԱՆ. ՆՇԱՆՆԵՐ	ՆՅՈՒԹԵՐԻ ԱՆՎԱՆՈՒՄ	ՔԱՆԱԿ	ՉԱՓԻ ՄԻԱՎՈՐ
1	ԷՎ	Պլաստմասե էլ.վահանակ 6 ավտոմատ անջատիչի համար (մոդուլ), արտաքին առկա վահանի փոխարինման համար:	1	հատ
2	ԷՎ	Պլաստմասե էլ.վահանակ 6 ավտոմատ անջատիչի համար (մոդուլ), տեղադրվում է պատի խոռոչում:	1	հատ
3		Ելքային միաֆազ 50Ա ավտոմատ էլ. անջատիչ	1	հատ
4		Ելքային միաֆազ 25Ա ավտոմատ էլ. անջատիչ Առկա հին գծերի համար	5	հատ
5		Մուտքային միաֆազ 40Ա ավտոմատ էլ. անջատիչ	1	հատ
6		Ելքային միաֆազ 25Ա ավտոմատ էլ. անջատիչ	2	հատ
7		Ելքային միաֆազ 16Ա ավտոմատ էլ. անջատիչ	1	հատ
8		ՊՎՔ ճկախողովակում Ø25մմ	1	հատ
9		Լուսադիոդային (LED) լուսատու առաստաղների համար, 35-40վտ հզոր. 3400-3600լմ լուսային հոսքով, 3900-4000կ գունային ջերմաստիճանով, IP21-44 պաշտպանվածության աստիճանով:	4	հատ
10		Միաստեղ էլ.անջատիչ, տեղադրումը փակ, պատի մեջ, 220վ, 6Ա	1	հատ
11		Խրոցակի վարդակ հողանցման հպակով 220վ, 16Ա	18	հատ
12		Խրոցակի վարդակ հողանցման հպակով 220վ, 16Ա	2	հատ
13		Բաժանիչ տուփ փակ լարանցման, էլ.լուսավորության և վարդակների ցանցերի համար, IP22-44 պաշտպանվածության աստիճանով	8	հատ
14		Տուփ անջատիչների և պատի մեջ տեղադրվող վարդակների համար	21	հատ
15		Պղնձե մալուխ՝ ВВГнг-LS-3x6մմ^2 վարդակների խմբային (групповые) գծերի համար:		
16		Պղնձե մալուխ՝ ВВГнг-LS-3x4մմ^2 վարդակների խմբային (групповые) գծերի համար:	35	մետր
17		Պղնձե մալուխ՝ ВВГнг-LS-3x2.5մմ^2 վարդակների խմբային (групповые) գծերի համար:	24	մետր
18		Պղնձե մալուխ՝ ВВГнг-LS-3x1.5մմ^2 լուսատուների համար խմբային (групповые) գծերի համար:	21	մետր

ԲԱՑԱՏՐԱԳԻՐ

Սենյակի էլ. մասի նախագիծը կատարված է ՀՀ Քաղաքաշինության և ճարտարապետության գործող նորմատիվների, հկ 31-110-2003, ՀՀ ՇՆ 22-03-2017, հծՌկ 23-05-95, կձն-2008 և հակահրդեհային պաշտպանության հծ63-94, հծՀԸ- II - 8,04-01-97 նորմերի պահանջներով:

Սնող ցանցի լարումն է - 220վ

Դրվածքային հզորությունը՝ Pդ=5,36կվտ, Հաշվարկային հզորությունը՝ Ph=4,28կվտ, Հաշվարկային հոսանքը՝ I h=19,4Ա

Պատի խոռոչում տեղադրվում է պլաստմասե էլ.վահանակը որի սնուցումը իրականացվում է գոյություն ունեցող էլ. վահանակից որը փոխարինվում է նորով: ավտոմատ էլ. անջատիչներից իրականացվում է առանձին խմբային գծեր՝ վարդակների, և լուսավորության բաժանիչ տուփերին:

Խրոցակի վարդակների, խմբային գծերն իրականացվում են ВВГнг-LS-3x4մմ^2 կտրվածքով պղնձե մալուխով, որի 3-րդ հաղորդալարը՝ հողանցման լարն է:

Լուսավորության խմբային գծերն իրականացվում են ВВГнг-LS-3x2.5մմԱ կտրվածքով պղնձե մալուխներով, տեղադրումը որի 3-րդ հաղորդալարը՝ հողանցման լարն է:

Խրոցակային վարդակների և լուսատուների ցանցերն իրականացվում են ВВГнг-LS-3x2.5մմԱ են և ВВГнг-LS-3x1.5մմԱ կտրվածքով պղնձե մալուխներով, որի 3-րդ հաղորդալարը՝ հողանցման լարն է, որը միացվում է լուսատուների մետաղական իրաններին և վարդակների հողանցման հպակներին:

էլ. անջատիչները և խրոցակային վարդակները տեղադրվում են հատակից 0.3-0.9մ բարձրության վրա, էլ.վահանակը՝ 1.6 մ բարձրության վրա:

Մալուխներն ու հաղորդալարերը տեղադրվում և մոնտաժվում են ուղղահայաց կամ հորիզոնական, արգելվում է անկյունագծով մոնտաժումը:

Մալուխների և հաղորդալարերի մոնտաժման ընթացքում հնարավոր է 10% երկարության շեղում:

Բոլոր էլ.մոնտաժային աշխատանքները կատարվում են գործող էլեկտրատեխնիկայի կանոնների և նորմերի համաձայն:

MOMENT ARCHITECTS

ՆԳՁ	Վ.ԱՂԱՋԱՆՅԱՆ		ՀՀ ՍՅՈՒՆԻՔԻ ՄԱՐԶԻ ՏԵՂ ՀԱՄԱՅՆՔԻ ՔԱՐԱՇԵՆ ԲՆԱԿԱՎԱՅՐԻ ՄՇԱԿՈՒՅԹԻ ՏԱՆ ԵՐԿՐՈՐԴ ՀԱՐԿՈՒՄ ԳՏՆՎՈՂ ՄԵԿ ՍԵՆՅԱԿԻ ՎԵՐԱՆՈՐՈԳՄԱՆ ԱՇԽԱՏԱՆՔԵՐԻ ԱՇԽԱՏԱՆՔԱՅԻՆ ՆԱԽԱԳԻԾ			
ՃԱՐՏ.	Վ.ԱՂԱՋԱՆՅԱՆ		ԱՇԽԱՏԱՆՔԱՅԻՆ ՆԱԽԱԳԻԾ	ՓՈՒԼ	ԹԵՐԹ	ԹԵՐԹԵՐ
				ԱՆ	ԷՏ-1	12
			ԲԱՑԱՏՐԱԳԻՐ, ԸՆԴՀԱՆՈՒՐ ՏՎՅԱԼՆԵՐ, ԷՏ ՄԱՍԻ ԳԾԱԳՐԵՐԻ ԱՆՎԱՆԱՑԱՆԿ	" ՄՈՄԵՆՏ ԱՐՔԻԹԵՔԹՍ " ՍՊԸ		
ՊԱՇՏՈՆ՝	Ա./ԱԶԳԱՆՈՒՆ	ՍՏՈՐԱԳ.				

ՎԱՐԴԱԿՆԵՐԻ-ԼՈՒՍԱՏՈՒՆԵՐԻ ԵՎ ԽՐՈՑԱԿՆԵՐԻ ՀԱՏԱԿԱԳԻԾ Մ1:50

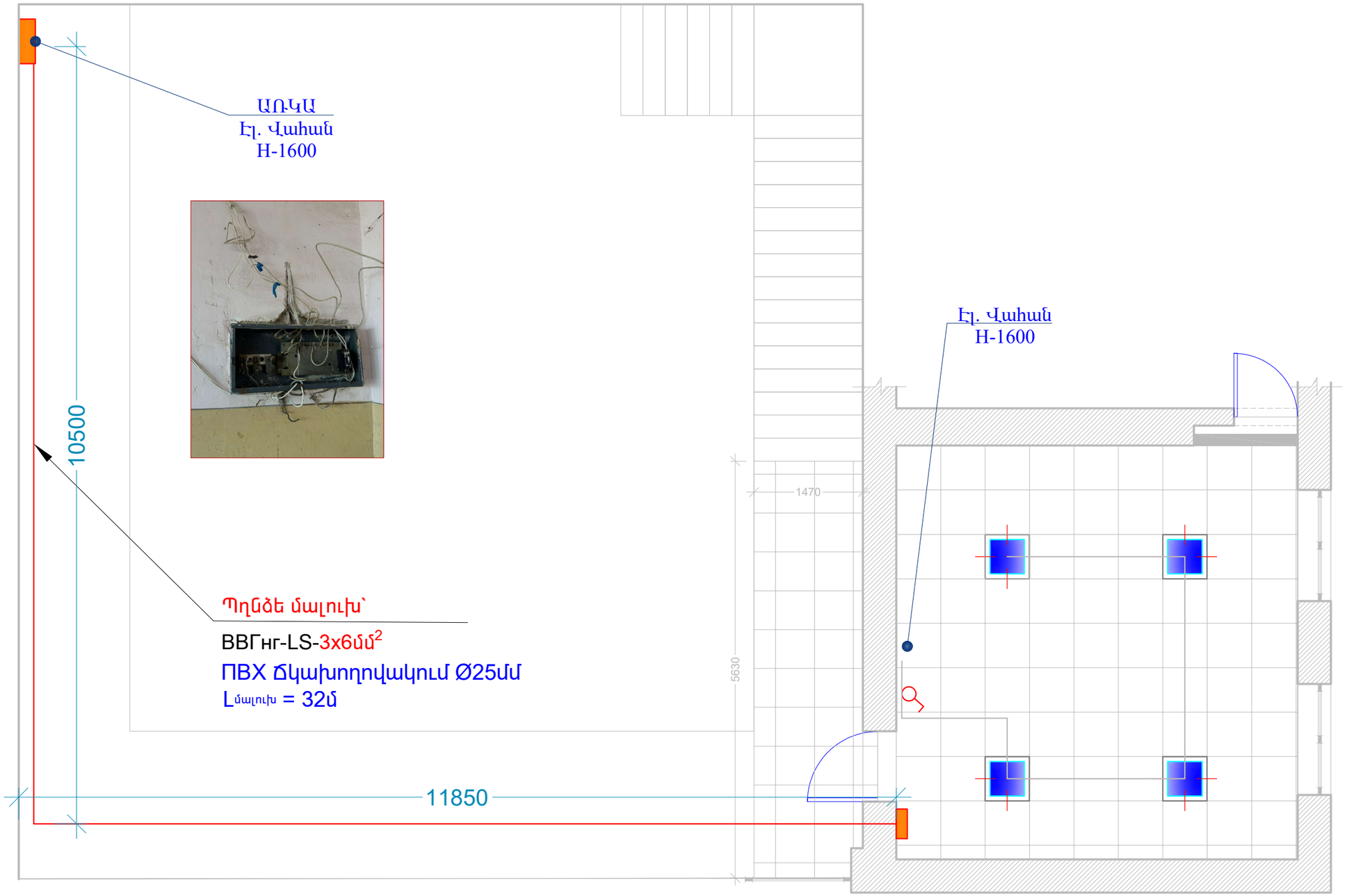

MOMENT ARCHITECTS	ՆԳՃ	Վ.ԱՂԱՋԱՆՅԱՆ		ՀՀ ՍՅՈՒՆԻՔԻ ՄԱՐԶԻ ՏԵՂ ՀԱՄԱՅՆՔԻ ՔԱՐԱՇԵՆ ԲՆԱԿԱՎԱՅՐԻ ՄՇԱԿՈՒՅԹԻ ՏԱՆ ԵՐԿՐՈՐԴ ՀԱՐԿՈՒՄ ԳՏՆՎՈՂ ՄԵԿ ՍԵՆՅԱԿԻ ՎԵՐԱՆՈՐՈԳՄԱՆ ԱՇԽԱՏԱՆՔՆԵՐԻ ԱՇԽԱՏԱՆՔԱՅԻՆ ՆԱԽԱԳԻԾ			
	ՃԱՐՏ.	Վ.ԱՂԱՋԱՆՅԱՆ		ԱՇԽԱՏԱՆՔԱՅԻՆ ՆԱԽԱԳԻԾ	ՓՈՒԼ	ԹԵՐԹ	ԹԵՐԹԵՐ
					ԱՆ	ԷՏ-2	12
				ՀԱՏԱԿԱԳԻԾ /Չափագրություն/ Մ1:50	" ՄՈՄԵՆՏ ԱՐՔԻԹԵՔԹՍ " ՍՊԸ		
	ՊԱՇՏՈՆ՝	Ա./ԱԶԳԱՆՈՒՆ	ՍՏՈՐԱԳ.				

ՎԱՐԴԱԿՆԵՐԻ-ԼՈՒՍԱՏՈՒՆԵՐԻ ԵՎ ԽՐՈՑԱԿՆԵՐԻ ՀԱՏԱԿԱԳԻԾ Մ1:50

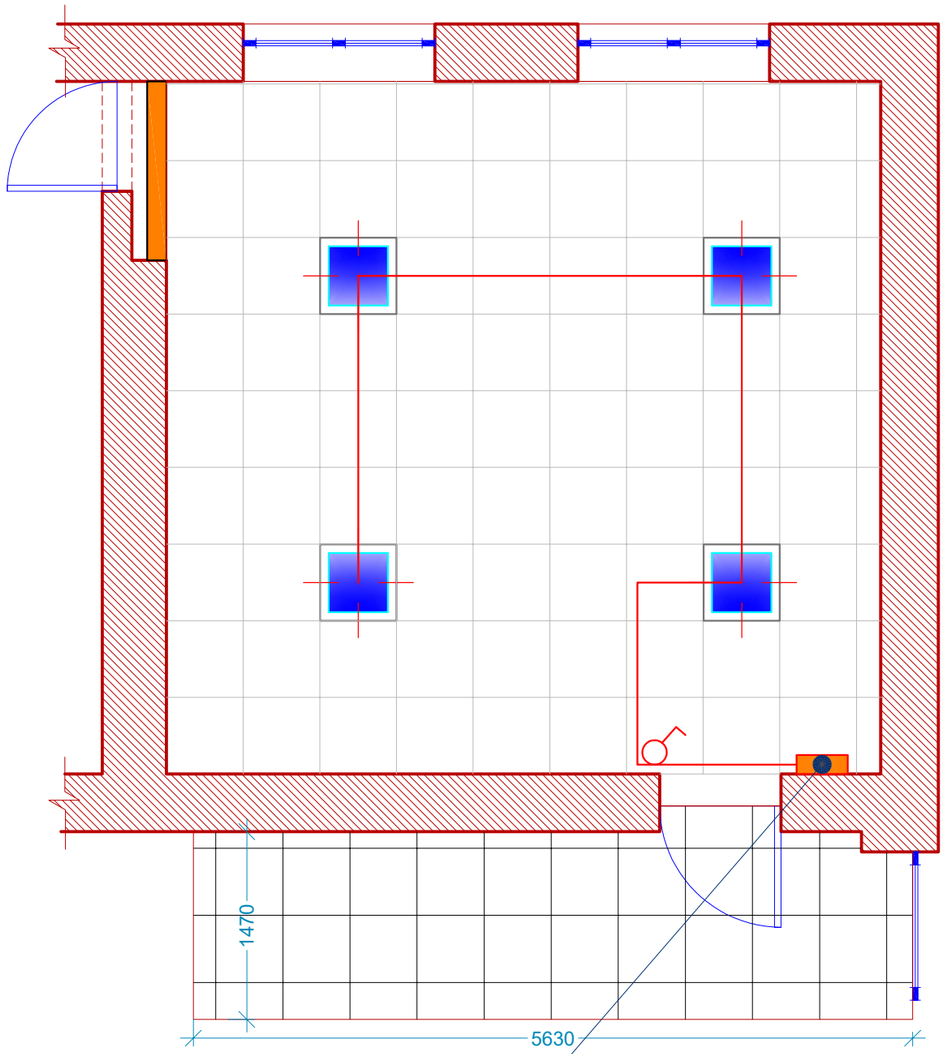

Էլ. Վահան
H-1600

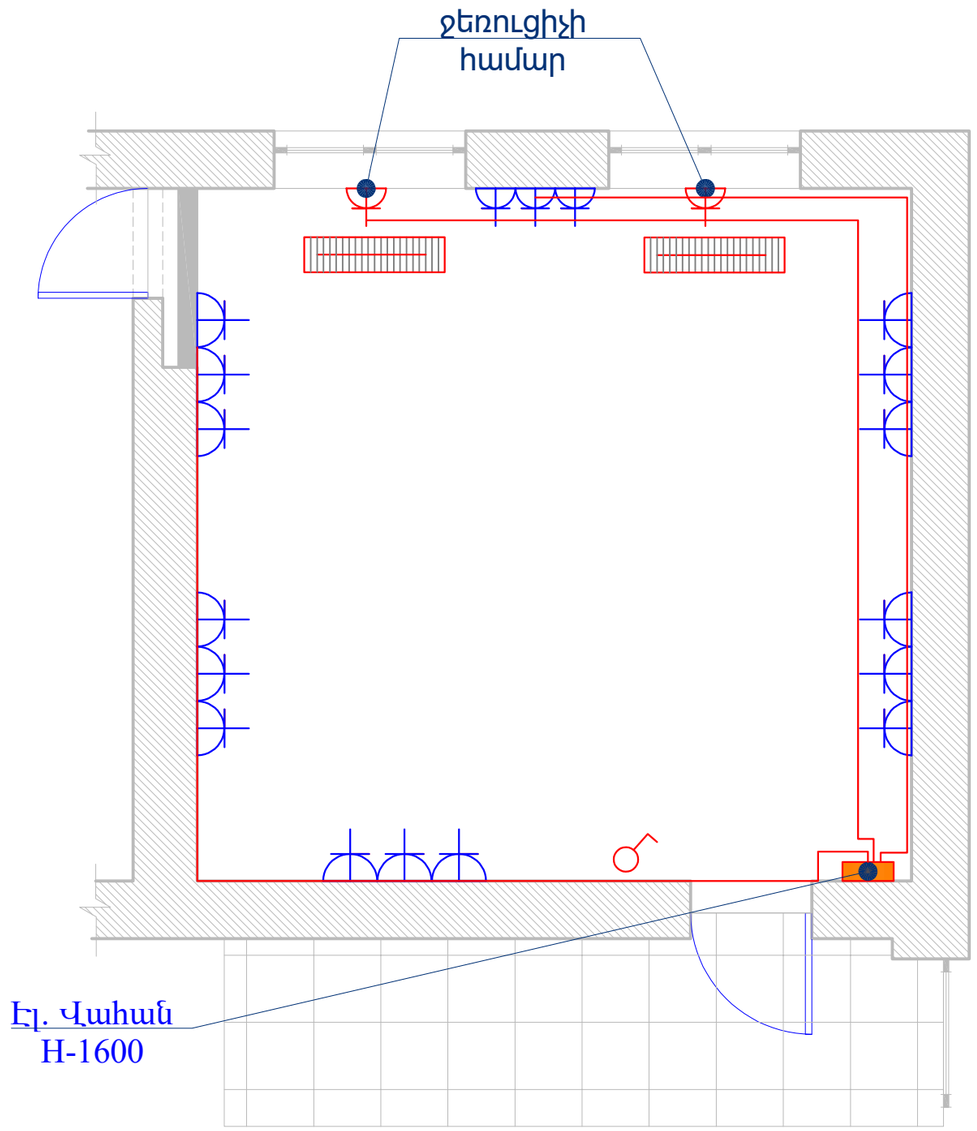

Էլ. Վահան
H-1600

ԿՈՆՎԵԿՏՈՐԱՅԻՆ ՋԵՌՈՒՑԻՉ
/Տեխնիկական նկարագիր/

Հզորություն 1.5Կվտ
Ընդհանուր չափեր 950x90x400մմ
Ջերմատվության հզորություն 1200Վտ/2400Վտ

(Կամ համարժեք)

ջեռուցիչ (կոնվեկտորային) 1.5 կՎտ հզորությամբ

MOMENT ARCHITECTS	ՆԳՁ	Վ.ԱՂԱՋԱՆՅԱՆ		ՀՀ ՍՅՈՒՆԻՔԻ ՄԱՐԶԻ ՏԵՂ ՀԱՄԱՅՆՔԻ ՔԱՐԱՇԵՆ ԲՆԱԿԱՎԱՅՐԻ ՄՇԱԿՈՒՅԹԻ ՏԱՆ ԵՐԿՐՈՐԴ ՀԱՐԿՈՒՄ ԳՏՆՎՈՂ ՄԵԿ ՍԵՆՅԱԿԻ ՎԵՐԱՆՈՐՈԳՄԱՆ ԱՇԽԱՏԱՆՔՆԵՐԻ ԱՇԽԱՏԱՆՔԱՅԻՆ ՆԱԽԱԳԻԾ		
	ՃԱՐՏ.	Վ.ԱՂԱՋԱՆՅԱՆ		ԱՇԽԱՏԱՆՔԱՅԻՆ ՆԱԽԱԳԻԾ	ՓՈՒԼ	ԹԵՐԹ	ԹԵՐԹԵՐ
					ԱՆ	էՏ-3	12
				ՀԱՏԱԿԱԳԻԾ /Չափագրություն/ Մ1:50	" ՄՈՄԵՆՏ ԱՐՔԻԹԵՔԹՍ " ՍՊԸ		
	ՊԱՇՏՈՆ՝	Ա./ԱԶԳԱՆՈՒՆ	ՍՏՈՐԱԳ.				

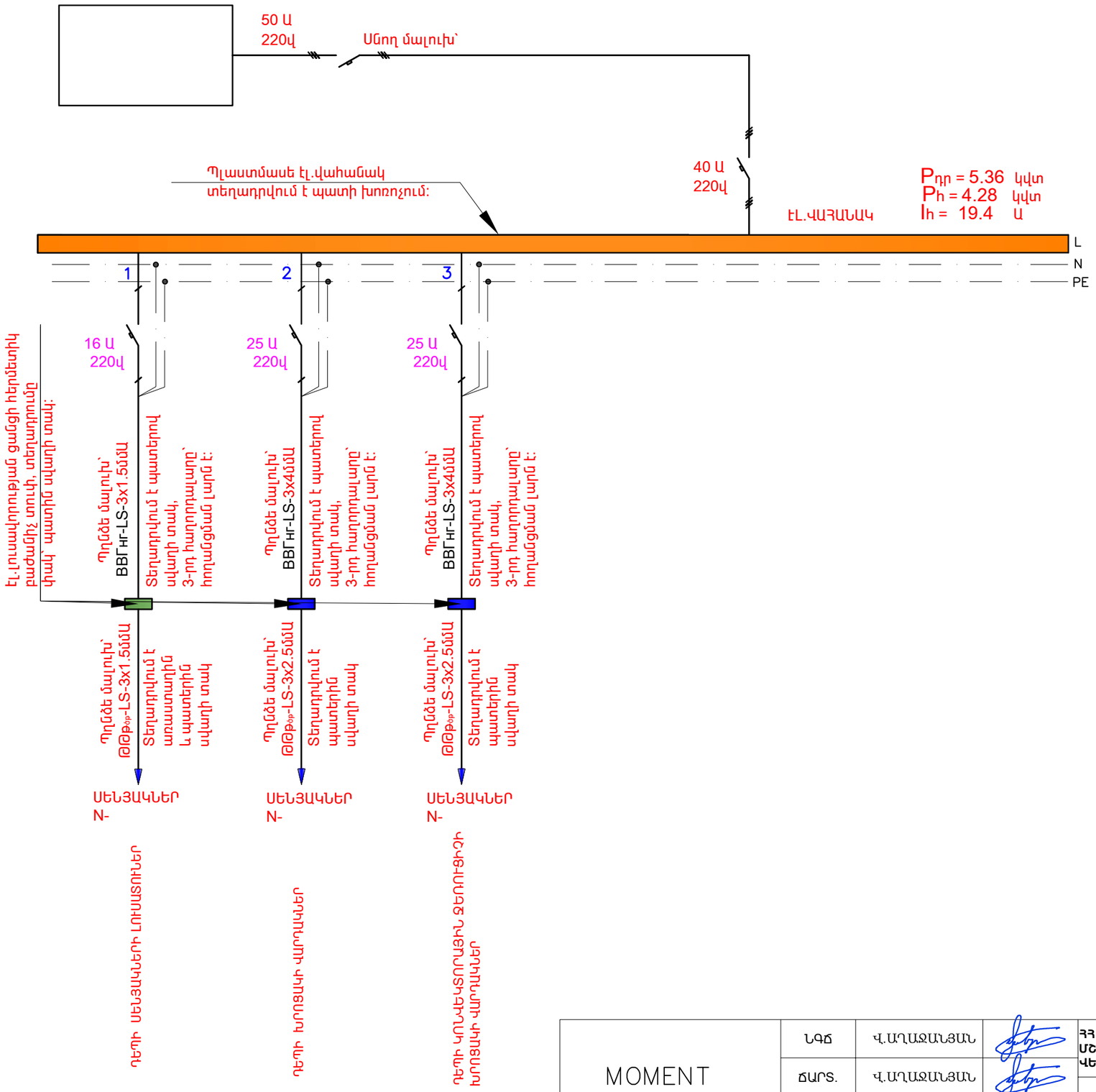

MOMENT ARCHITECTS	ՆԳՃ	Վ.ԱՂԱՋԱՆՅԱՆ		ՀՀ ՍՅՈՒՆԻՔԻ ՄԱՐԶԻ ՏԵՂ ՀԱՄԱՅՆՔԻ ՔԱՐԱՇԵՆ ԲՆԱԿԱՎԱՅՐԻ ՄՇԱԿՈՒՅԹԻ ՏԱՆ ԵՐԿՐՈՐԴ ՀԱՐԿՈՒՄ ԳՏՆՎՈՂ ՄԵԿ ՍԵՆՅԱԿԻ ՎԵՐԱՆՈՐՈԳՄԱՆ ԱՇԽԱՏԱՆՔՆԵՐԻ ԱՇԽԱՏԱՆՔԱՅԻՆ ՆԱԽԱԳԻԾ			
	ՃԱՐՏ.	Վ.ԱՂԱՋԱՆՅԱՆ		ԱՇԽԱՏԱՆՔԱՅԻՆ ՆԱԽԱԳԻԾ	ՓՈՒԼ	ԹԵՐԹ	ԹԵՐԹԵՐ
					ԱՆ	էՏ-4	12
				ՀԱՇՎԱՐԿԱՅԻՆ ՄՈՆՏԱԺԱՅԻՆ ՍԽԵՄԱ	" ՄՈՄԵՆՏ ԱՐՔԻԹԵՔԹՍ " ՍՊԸ		
	ՊԱՇՏՈՆ՝	Ա./ԱՉԳԱՆՈՒՆ	ՍՏՈՐԱԳ.				